KAREL

CLEARONE MAX EX ANALOG KONFERANS CİHAZI

KURULUM/KULLANIM KILAVUZU

Adım Adım Kurulum;

1 BAĞLANTI

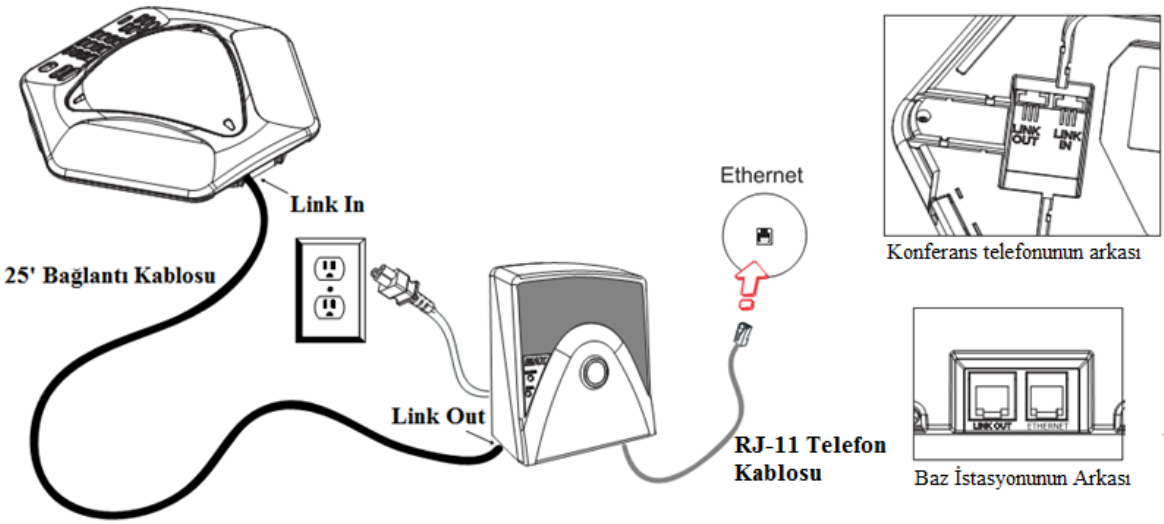

Genişletmek İçin;

Maksimum 4 taneye kadar aşağıdaki şekilde genişletilir.

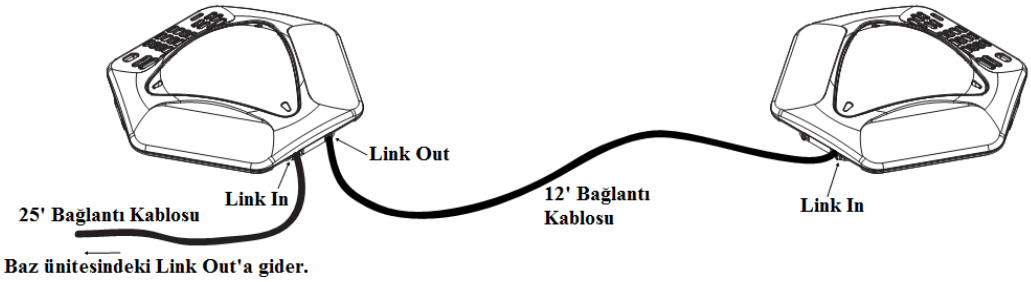

2 PROGRAMLAMA

Programlama moduna girmek için, LCD üzerinde aşağıdaki programlama ikonunu görene **REDIAL/PROG** tuşuna basınız.

Şekil 1 - MAX IP LCD Programlama İkonu

ZİL SESİNİ DEĞİŞTİRME

1. LCD üzerinde programlama ikonunu görene **REDIAL/PROG** tuşuna basınız.
2. “1” tuşuna basınız. 5 farklı zil sesi vardır.
3. REDIAL/PROG tuşuna basınız. Mevcut melodi yanıp sönmeye başlar.
4. 1-5 arasındaki sayılara basarak yeni melodiyi seçebilirsiniz. Seçtiğiniz melodi bir kere çalar.
5. REDIAL/PROG tuşuna basarak melodiyi kaydediniz. Programlamadan çıkmak için CLEAR tuşuna basınız.

ÇAĞRI MODUNU DEĞİŞTİRME

1. LCD üzerinde programlama ikonunu görene **REDIAL/PROG** tuşuna basınız.
2. “2” tuşuna basınız. İki farklı mod vardır; tone (tonlu) ve pulse (darbeli). Mevuct mod ekranda gözükür. (T tonlu için, P darbeli için)
3. REDIAL/PROG tuşuna basınız. Mevcut mod yanıp sönmeye başlar.
4. Tonlu arama için “1”, darbeli arma için “2” tuşlayınız.
5. REDIAL/PROG tuşuna basarak kaydediniz. Programlamadan çıkmak için CLEAR tuşuna basınız.

FLAŞ SÜRESİNİ DEĞİŞTİRME

1. LCD üzerinde programlama ikonunu görene **REDIAL/PROG** tuşuna basınız.
2. “3” tuşuna basınız. Mevcut süre milisaniye cinsinden gözükür. 5 adet süre ayarı vardır: 600, 300, 150, 100 ve 80.
3. REDIAL/PROG tuşuna basınız. Mevcut süre yanıp sönmeye başlar.
4. Yeni süreyi belirlemek için 1-5 arasında seçim yapınız.
5. REDIAL/PROG tuşuna basarak kaydediniz. Programlamadan çıkmak için CLEAR tuşuna basınız.

TELEFON NUMARASINI PROGRAMLAMA

1. LCD üzerinde programlama ikonunu görene **REDIAL/PROG** tuşuna basınız.
2. “4” tuşuna basınız.
3. REDIAL/PROG tuşuna basınız.
4. Telefon numaranızı giriniz.
5. REDIAL/PROG tuşuna basarak kaydediniz. Programlamadan çıkmak için CLEAR tuşuna basınız.

Tire koymak için “1”, numara arası boşluk bırakmak için “*” tuşuna basınız. Eski numarayı silmek için CLEAR tuşunu kullanınız.

HIZLI ARAMA NUMARASI PROGRAMLAMA

1. LCD üzerinde programlama ikonunu görene **REDIAL/PROG** tuşuna basınız.
2. “5” tuşuna basınız.
3. REDIAL/PROG tuşuna basınız.
4. Telefon numarasını giriniz.
5. REDIAL/PROG tuşuna basarak kaydediniz. Programlamadan çıkmak için CLEAR tuşuna basınız.

SERVİS NUMARASI PROGRAMLAMA

1. LCD üzerinde programlama ikonunu görene **REDIAL/PROG** tuşuna basınız.
2. “6” tuşuna basınız.
3. REDIAL/PROG tuşuna basınız.
4. Numarayı giriniz.
5. REDIAL/PROG tuşuna basarak kaydediniz. Programlamadan çıkmak için CLEAR tuşuna basınız.

ÜLKE AYARLARI

LCD üzerinde programlama ikonunu görene **REDIAL/PROG** tuşuna basınız.

1. “7” tuşuna basınız.
2. REDIAL/PROG tuşuna basınız.
3. İstenen ülkenin kodunu giriniz.

1 = US/Kanada/Çin/Japonya Meksika/Singapur	4 = Güney Afrika
	5 = Brezilya
2 = Avrupa CTR21	6 = Yeni Zelanda
3 = Avustralya	7 = Güney Kore

4. REDIAL/PROG tuşuna basarak kaydediniz. Programlamadan çıkmak için CLEAR tuşuna basınız.

OTOMATİK KAZANÇ KONTROLÜ(AGC) ve OTOMATİK SEVİYE KONTROLÜ (ALC) AYARLARI

1. LCD üzerinde programlama ikonunu görene **REDIAL/PROG** tuşuna basınız.
2. “8” tuşuna basınız. Mevcut AGC ayarları gözükür.
3. REDIAL/PROG tuşuna basınız.
4. Aşağıdaki tabloyu kullanarak yeni numarayı giriniz.

Ayar	Hoparlör AGC	Mikrofon ALC
1	Açık	Açık
2	Açık	Kapalı
3	Kapalı	Açık
4	Kapalı	Kapalı

5. REDIAL/PROG tuşuna basarak kaydediniz. Programlamadan çıkmak için CLEAR tuşuna basınız.

FABRİKA AYARLARINA DÖNME

1. LCD üzerinde programlama ikonunu görene **REDIAL/PROG** tuşuna basınız.
2. “9” tuşuna basınız. LCD ekranında 8 gözükür.
3. REDIAL/PROG tuşuna onaylayınız. Programlamadan çıkmak için CLEAR tuşuna basınız.